ENGO CONTROLS

ESIMPLE

Przewodowy regulator temperatury, 230V



ESIMPLE-230W



ESIMPLE-230B

Skrócona instrukcja

Ver. 6.0
Data wydania: VIII 2026
Soft: v2.2

Producent:
Engo Controls sp z o.o. sp. k.
ul. Rolna 4
43-262 Kobielice
Polska

www.engocontrols.com

Dane techniczne

Zasilanie	230V AC 50Hz
Max obciążenie	3(1) A
Zakres regulacji temperatury	5 – 30°C
Algorytm sterujący	TPI lub Histereza (±0.5°C)
Komunikacja	Przewodowa
Wyjście sterujące	230V AC
Stopień ochrony	IP30
Wymiary	80 x 80 x 26 mm

Wprowadzenie

Natynkowy regulator temperatury jest przeznaczony do kontroli ogrzewania/chłodzenia płaszczyznowego, charakteryzującego się dużą bezwładnością cieplną. Nastawy temperatury zadanej w pomieszczeniu dokonuje się za pomocą pokrętła. Dzięki wbudowanym algorytmom sterującym oferuje znacznie lepszą dokładność regulacji temperatury niż tradycyjne termostaty mechaniczne.

Cechy produktu

- łatwość obsługi (pokrętło)
- algorytm TPI idealny dla ogrzewania podłogowego
- przełącznik GRZANIE / CHŁODZENIE ukryty pod pokrętłem
- dwukolorowa dioda LED
- montaż natynkowy

Bezpieczeństwo

Używać zgodnie z regulacjami obowiązującymi w danym kraju oraz na terenie UE. Urządzenie należy używać zgodnie z przeznaczeniem, utrzymując je w suchym stanie. Produkt wyłącznie do użytku wewnątrz budynków. Przed rozpoczęciem prac instalacyjnych oraz przed użytkowaniem produktu, należy zapoznać się z całością instrukcji.

Zgodność produktu

Produkt jest zgodny z następującymi dyrektywami UE: 2014/53/EU, 2011/65/EU.

Instalacja

Instalacja musi zostać przeprowadzona przez wykwalifikowaną osobę, posiadającą odpowiednie uprawnienia elektryczne, zgodnie z normami i przepisami obowiązującymi w danym kraju oraz na terenie UE. Producent nie ponosi odpowiedzialności za postępowanie niezgodne z instrukcją.

UWAGA:

Dla całej instalacji mogą występować dodatkowe wymogi ochrony, za których zachowanie odpowiada instalator.

Zawartość pudełka





Regulator temperatury
biały lub czrany



Śruby montażowe



Instrukcja obsługi

Wybór właściwej lokalizacji regulatora

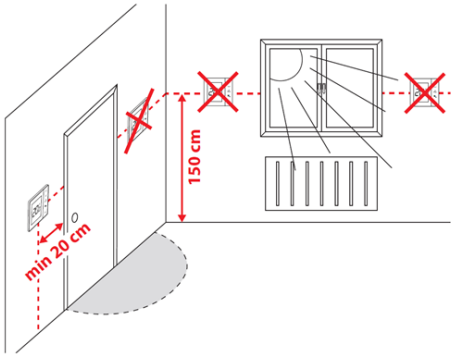

Aby regulator pracował prawidłowo, należy go zamontować w odpowiednim miejscu. Najlepiej ok. 150 cm nad poziomem podłogi, z dala od źródeł ciepła lub chłodu. Ponadto, nie należy montować regulatora za zasłonami lub innymi przeszkodami oraz w miejscach o dużej wilgotności, gdyż uniemożliwi to dokładny pomiar temperatury w pomieszczeniu. Regulator nie może być narażony na działanie promieni słonecznych. Nie umieszczać regulatora na ścianie zewnętrznej.

Schematy podłączeń

a) Schemat podłączenia do pompy / siłownika

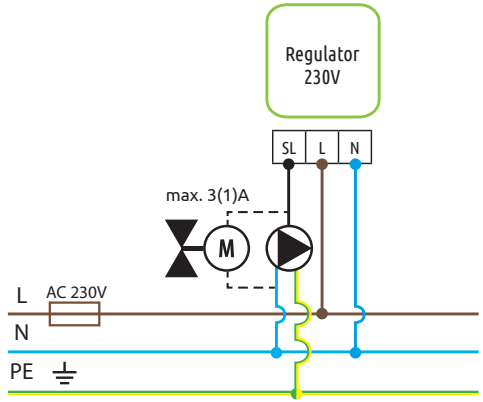

b) Schematy podłączenia do listwy sterującej

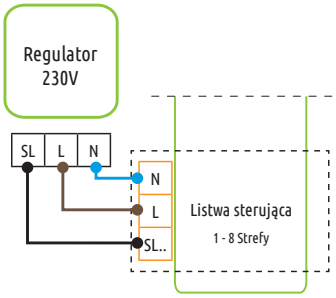

Wymiary

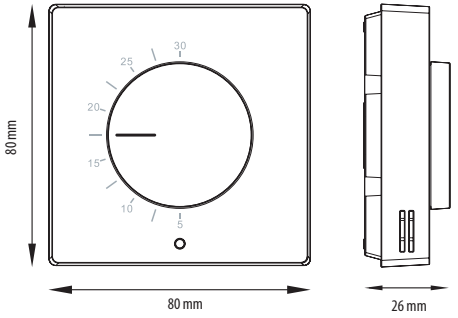

Montaż regulatora

UWAGA:
Upewnij się, że przewody doprowadzone do regulatora nie są pod napięciem.



Zdejmij pokrętło.



Odkręć śrubkę znajdującą się pod pokrętłem.



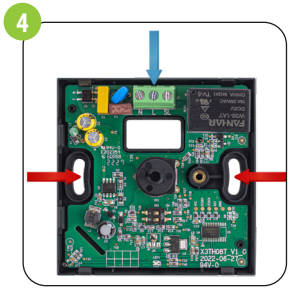

Zdejmij przednią obudowę regulatora jak pokazano na rysunku. Podłącz regulator według schematu elektrycznego. Następnie zamontuj regulator, korzystając z przewidzianych otworów na śruby.



Nasuń przód regulatora na jego tylną część i zakręć śrubkę mocującą obie części. Nałóż pokrętło zwracając uwagę na mocowanie. Regulator jest przygotowany do pracy. Za pomocą pokrętła możesz ustawić zadaną temperaturę.

Przełączniki (suwaki) dla ustawień dodatkowych



Dodatkowe funkcje regulatora mogą być włączane lub wyłączane za pomocą przełączników, które znajdują się pod pokrętłem na przedniej obudowie. Zapoznaj się z poniższą tabelą, w celu poznania, jakie to funkcje:

Suwak górny*	Funkcja	Pozycja suwaka
HEAT	Funkcja grzanie	
COOL	Funkcja chłodzenie	
Suwak dolny**	**Funkcja**	**Pozycja suwaka**
SPAN	Histereza (±0.5°C)	
TPI	Algorytm TPI	

Wybór trybu grzania lub chłodzenia*

Tryb grzania lub chłodzenia jest uzależniony od ustawienia przełącznika (suwaka) znajdującego się pod pokrętłem na przedniej obudowie. Pozycja suwaka HEAT, oznacza tryb grzania. W momencie zapotrzebowania na grzanie, dioda LED zaświeca się na kolor czerwony, a regulator podaje napięcie 230V na wyjście SL. Pozycja suwaka COOL, oznacza tryb chłodzenia. W momencie zapotrzebowania na chłodzenie, dioda LED zaświeca się na kolor niebieski, a regulator podaje napięcie 230V na wyjście SL. Gdy regulator nie pracuje, diody się nie świecą.

Wybór algorytmu pracy**

Regulator ma możliwość wyboru sposobu kontroli temperatury w pomieszczeniu według algorytmu TPI lub wg histerezy +/-0,5°C. Algorytm TPI jest przeznaczony dla ogrzewania podłogowego (dla układów grzewczych o dużej bezwładności) do precyzyjnego utrzymywania temperatury w pomieszczeniu.

Oznaczenia diod LED

Status regulatora jest określany poprzez diodę LED, świecącą w kolorach:



- czerwonym



- niebieskim

Szczegółowe wyjaśnienie znaczenia diod znajdują się w tabeli poniżej:

STATUS DIODY LED	WYJAŚNIENIE
Dioda świeci na czerwono	Regulator wysyła sygnał do grzania (regulator podaje napięcie 230V na wyjście SL).
Dioda świeci na niebiesko	Regulator wysyła sygnał do chłodzenia (regulator podaje napięcie 230V na wyjście SL).
Dioda nie świeci	Temperatura została osiągnięta lub brak zasilania