ENGO E7

Programowany, bezprzewodowy regulator temperatury



E7-TXW / E7-TXB **E7-RX**

Skrócona instrukcja

Ver. 3.0
Data wydania: VIII 2026
Soft: v1.3

Producent:
Engo Controls sp.z.o.o.sp.k.
ul. Rolna 4
43-262 Kobielice
Polska

www.engocontrols.com

Zgodność Produktu

Produkt jest zgodny z następującymi dyrektywami UE:
2014/53/EU, 2011/65/EU
((•)) 868 MHz: 863–870 MHz, max. 13 dBm EIRP

Bezpieczeństwo:

Używać zgodnie z regulacjami obowiązującymi w danym kraju oraz na terenie UE. Urządzenie należy używać zgodnie z przeznaczeniem, utrzymując je w suchym stanie. Produkt wyłącznie do użytku wewnątrz budynków. Przed rozpoczęciem prac instalacyjnych oraz przed użytkowaniem produktu, należy zapoznać się z całością instrukcji.

Instalacja

Instalacja musi zostać przeprowadzona przez wykwalifikowaną osobę, posiadającą odpowiednie uprawnienia elektryczne, zgodnie z normami i przepisami obowiązującymi w danym kraju oraz na terenie UE. Producent nie ponosi odpowiedzialności za postępowanie niezgodne z instrukcją.

UWAGA:

Dla całej instalacji mogą występować dodatkowe wymogi ochrony, za których zachowanie odpowiada instalator.

Montaż ścienny regulatora



1. Przytwierdź płytkę montażową do ściany.
2. Włóż baterie do regulatora.
3. Zamocuj regulator na płytce montażowej.

Schematy podłączeń

a) Schemat podłączenia odbiornika do źródła ciepła

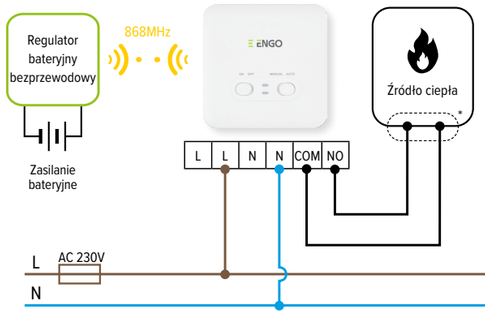

b) Schemat podłączenia odbiornika do pompy / siłownika

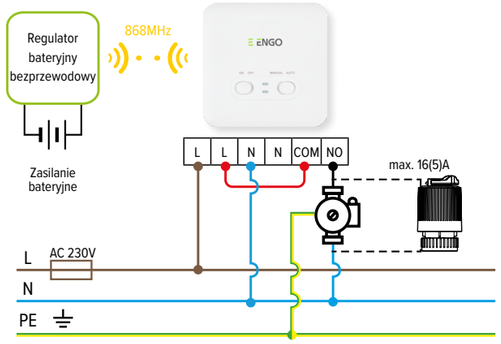

c) Schemat podłączenia odbiornika do listwy sterującej

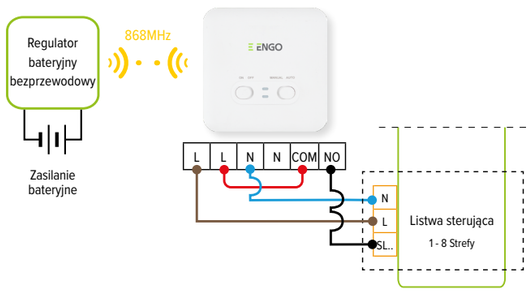

Legenda:

	Bezpiecznik		Pompa
	Zasilanie bateryjne		Siłownik zaworu
L, N	Napięcie zasilania 230V AC	((	Komunikacja bezprzewodowa
PE	Uziemienie		Źródło ciepła* - Styki w kotle do podłączenia regulatora ON/OFF (wg instrukcji urządzenia grzewczego)
COM, NO	Styki beznapięciowe wyjściowe		
SL..	Oznaczenie wejścia w listwie sterującej		

Opis wyświetlacza LCD

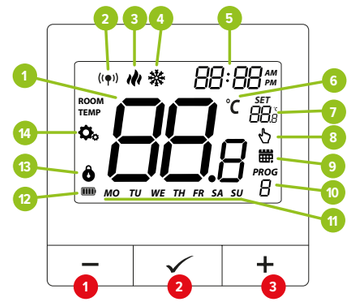

1. Przycisk –
2. Przycisk ✓ "OK"
3. Przycisk +

1. Aktualna temperatura pomieszczenia
2. Połączenie z odbiornikiem (parowanie)
3. Wskaźnik ogrzewania (animacja ikony oznacza, że działa tryb ogrzewania)
4. Wskaźnik chłodzenia (animacja ikony oznacza, że działa tryb chłodzenia)
5. Zegar
6. Jednostka temperatury
7. Temperatura zadana
8. Tryb tymczasowego nadpisania
9. Ikona aktywnego harmonogramu
10. Numer aktualnego programu
11. Dzień tygodnia
12. Wskaźnik naładowania baterii
13. Funkcja blokady przycisków
14. Ikona ustawień

Funkcje przycisków

+	Zmiana wartości w górę
–	Zmiana wartości w dół
✓	Zmiana trybu ręczny/harmonogram - pojedyncze kliknięcie
✓	Wejście w programowanie harmonogramu/parametry instalatora - przytrzymaj 3 sekundy
✓	Wyłączenie/Załączenie regulatora - przytrzymaj 5 sekund
+ & –	Sync - powiązanie regulatora z odbiornikiem - przytrzymaj do komunikatu SY, wówczas puść klawisze
+ & –	Reset regulatora - przytrzymaj do komunikatu FA, wówczas puść klawisze, następnie wybierz „YES” i zatwierdź
+ & ✓	Zablokowanie/Odblokowanie klawiszy - przytrzymaj 3 sekundy
– & ✓	Przełączenie między trybami Grzanie/Chłodzenie - przytrzymaj 3 sekundy

Wprowadzenie

Engo E7 to nowoczesny termostat pokojowy, który łączy prostotę obsługi z funkcjonalnością potrzebną do codziennego komfortu cieplnego. Dzięki dużemu, czytelnemu wyświetlaczowi oraz prostemu sterowaniu za pomocą 3 przycisków, obsługa jest maksymalnie uproszczona. Domyślny harmonogram dzienno-nocny ułatwia szybkie uruchomienie systemu bez konieczności programowania. Dla bardziej wymagających użytkowników dostępna jest również opcja pełnego harmonogramu tygodniowego. E7 dostępny jest w dwóch kolorach – białym i czarnym – pasując do nowoczesnych wnętrz. Dzięki komunikacji radiowej i fabrycznemu sparowaniu urządzeń, montaż jest szybki i bezproblemowy.

Cechy produktu:

- Tryby pracy: dzień/noc
- Funkcja GRZANIE/CHŁODZENIE
- Prosta i intuicyjna obsługa urządzenia
- Komunikacja bezprzewodowa w standardzie 868 MHz
- Możliwość ustawienia minimalnej i maksymalnej temperatury zadanej
- Urządzenia są fabrycznie sparowane z unikalnymi kodami komunikacyjnymi,co zapobiega wzajemnym zakłóceniom.

Dane techniczne

Zasilanie regulatora	2 x baterie AA
Zasilanie odbiornika	230 V AC 50 Hz
Max obciążenie odbiornika	16 (5) A
Sygnał wyjściowy odbiornika	Przekaźnik beznapięciowy NO / COM
Zakres regulacji temperatury	5 - 35°C
Precyzja pomiaru	0,1 lub 0,5°C
Algorytm sterujący	TPI lub Histereza (±0,2°C do ±2°C)
Komunikacja	Bezprzewodowa, 868 MHz
Wymiary [mm]	nadajnik: 80 x 80 x 22, odbiornik: 96 x 96 x 27

Odbiornik

LEWY PRZEŁĄCZNIK

1. ON - W trybie ręcznym - odbiornik włączony
2. OFF - W trybie ręcznym - odbiornik wyłączony

PRAWY PRZEŁĄCZNIK

3. MANUAL - Odbiornik pracuje w trybie ręcznym (zgodnie ze wskazaniem przełącznika znajdującego się z lewej)
4. AUTO - Odbiornik pracuje w trybie automatycznym (zgodnie ze wskazaniami regulatora)



Status odbiornika jest określany poprzez dwie diody LED.
Są to diody o kolorach:

1 - **zielonym (górna),**
2 - **pomarańczowym (dolna).**

	WYJAŚNIENIE ZNACZENIA DIOD
Dioda zielona świeci	Odbiornik jest włączony do zasilania sieciowego 230V. Odbiornik może być uruchomiony za pomocą regulatora jeśli jest w trybie automatycznym, gdy prawy przełącznik jest na pozycji AUTO. Odbiornik może być uruchomiony ręcznie, gdy prawy przełącznik jest na pozycji MANUAL.
Dioda zielona miga	Odbiornik jest w trybie parowania i szuka sygnału z regulatora (wówczas należy uruchomić parametr SYNC w regulatorze)
Dioda zielona nie świeci	Odbiornik jest odłączony od zasilania sieciowego 230V lub lewy przełącznik jest na pozycji OFF.
Dioda pomarańczowa świeci	Odbiornik w trybie AUTO (automatycznym) odebrał sygnał grzania od regulatora. Odbiornik został uruchomiony w trybie ręcznym (lewy przełącznik ON, prawy przełącznik MANUAL).
Dioda pomarańczowa miga	Odbiornik był sparowany, ale stracił łączność z regulatorem z powodu braku zasięgu lub wyczerpania baterii w regulatorze. Odbiornik zaczyna migać po 40 minutach, gdy nie otrzyma sygnału z regulatora.
Dioda pomarańczowa nie świeci	Odbiornik nie wysyła sygnału do grzania.

Ustawienie dnia tygodnia i godziny

Aby wejść w ustawienie zegara przytrzymaj przycisk ✓ przez 3 sekundy, następnie Przyciskiem – lub + wybierz "Hr" i zatwierdź przyciskiem ✓.

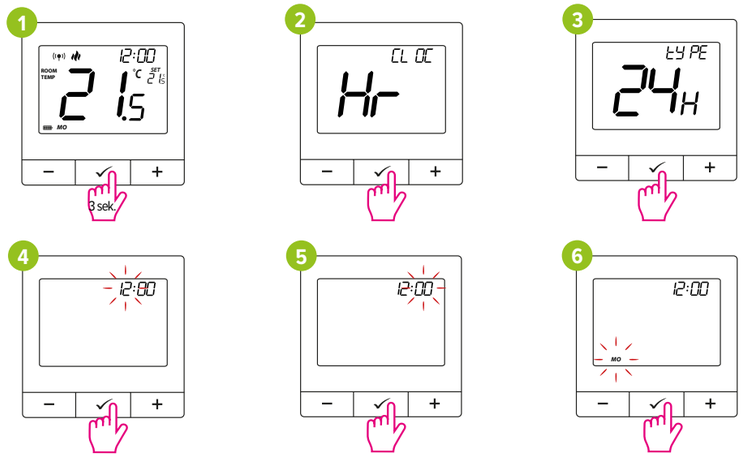

Przy pomocy przycisków – lub + ustaw format zegara, następnie zatwierdź przyciskiem ✓. Analogicznie ustaw kolejne parametry: Godzinę, minuty oraz dzień tygodnia.

Ustawienie harmonogramu

Aby wejść w ustawienie harmonogramu przytrzymaj przycisk ✓ przez 3 sekundy, następnie Przyciskiem – lub + wybierz "Pr" i zatwierdź przyciskiem ✓.

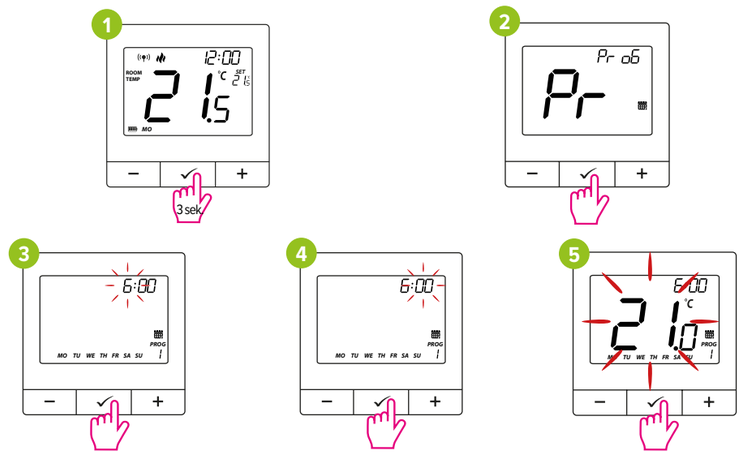

Za pomocą przycisków „–" lub „+" ustaw godzinę, minuty oraz temperaturę dla każdego z dwóch przedziałów czasowych, każdorazowo zatwierdzając wybór przyciskiem ✓. Domyślnie harmonogram dla każdego dnia tygodnia będzie taki sam.
Jeśli chcesz ustawić indywidualny harmonogram na wybrane dni tygodnia należy zmienić parametr P12 z 0 na 1 (patrz parametry instalatora).
Ustawiony harmonogram możesz skopiować na kolejny dzień, zmieniając parametr „Copy" na „YES" za pomocą przycisków „–" lub „+", a następnie zatwierdzając przyciskiem ✓. Jeśli chcesz ustawić indywidualny harmonogram nakolejny dzień tygodnia ustaw parametr „Copy" na „NO", zatwierdź wybór przyciskiem ✓, a następnie utwórz harmonogram.

UWAGA!

Aby wyjść do ekranu głównego bez zapisywania zmian, przytrzymaj klawisz ✓ przez 3 sekundy.

UWAGA!

Programy należy ustawić dla wszystkich dni tygodnia.

Parowanie regulatora z odbiornikiem

UWAGA!

W ZESTAWIE REGULATOR JEST FABRYCZNIE SPAROWANY Z ODBIORNIKIEM!

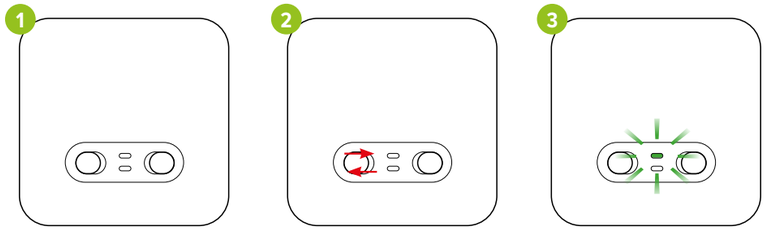

Jeżeli chcesz ponownie sparować urządzenia ze sobą, upewnij się, że odbiornik jest odłączony od zasilania, a przełączniki na nim ustawione są w pozycji AUTO oraz ON. Następnie podłącz odbiornik do zasilania i odczekaj kilka sekund. Szybkim ruchem przestaw lewy przełącznik na pozycję OFF i z powrotem na pozycję ON.Zielona górna dioda zacznie mrugać, co potwierdzi wejście odbiornika w tryb parowania z regulatorem.

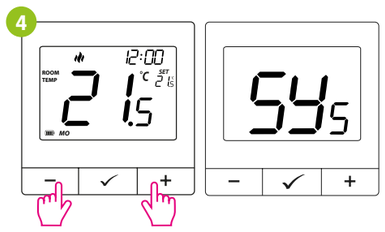

Na regulatorze przytrzymaj jednocześnie przyciski – i + kilka sekund do momentu, aż pojawi się „SY". Puść klawisze. Regulator przejdzie do trybu synchronizacji odbiornika z regulatorem.



Regulator zaczął wysyłać sygnał ((•)) w celu znalezienia odbiornika oraz rozpoczął odliczanie wstecz. Proces parowania może trwać do 300 sek.

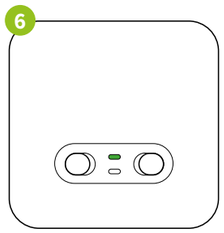

Zielona dioda odbiornika przestanie migać.
Urządzenia zostały sparowane na nowej częstotliwości.



Na ekranie pojawi się komunikat End.

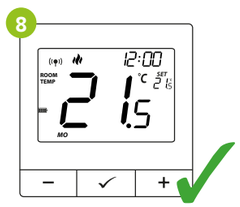

Na ekranie regulatora pojawiła się ikona anteny.

UWAGA!

Jeśli po zakończeniu odliczania na regulatorze urządzenia nie zostały sparowane (np. brak ikony anteny na wyświetlaczu, odbiornik nie reaguje na sygnał grzania), należy powtórzyć proces parowania, zwracając uwagę na odległość między urządzeniami, przeszkody oraz możliwe źródła zakłóceń.

Tryb instalatora

Aby wejść w tryb instalatora przytrzymaj przycisk ✓ przez 3 sekundy, następnie Przyciskiem – lub + wybierz "PArA" i zatwierdź przyciskiem ✓.

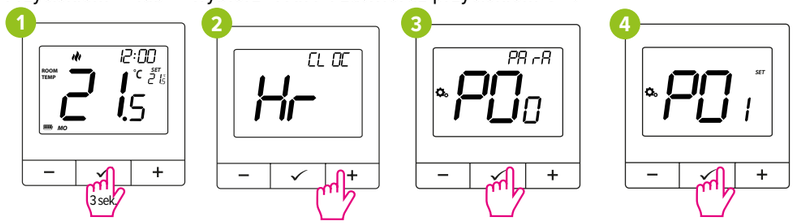

Poruszaj się między parametrami przy pomocy przycisków – lub + Wejdź w parametr za pomocą przycisku ✓. Edytuj parametr przy pomocy przycisków – lub +. Potwierdzaj nową wartość parametru przyciskiem ✓.

Pxx	Funkcja	Wartość	Opis	Nastawa fabryczna
P01	Wybór Grzanie/Chłodzenie	🔥	Grzanie	🔥
		❄	Chłodzenie	
P02	Metoda kontroli układu grzania/chłodzenia	TPI UFH	Algorytm TPI dla ogrzewania podłogowego	HIS 0.2
		TPI RAD	Algorytm TPI dla ogrzewania grzejnikowego	
		TPI ELE	Algorytm TPI dla ogrzewania elektrycznego	
		HIS 0.2	Histereza +/-0,1°C	
		HIS 0.4	Histereza +/-0,2°C	
		HIS 0.6	Histereza +/-0,3°C	
		HIS 0.8	Histereza +/-0,4°C	
		HIS 1.0	Histereza +/-0,5°C	
		HIS 2.0	Histereza +/-1,0°C	
		HIS 3.0	Histereza +/-1,5°C	
		HIS 4.0	Histereza +/-2,0°C	
P03	Dokładność wskazania temperatury na LCD	0.1°C	Parametr określa dokadność wskazania temperatury	0.1°C
		0.5°C		
P04	Korekta wyświetlanej temperatury	-3.5°C do +3.5°C	Jeżeli regulator wskazuje błędną temperaturę, można ją skorygować w zakresie +/- 3,5°C	0°C
P05	Wewnętrzny przekaźnik	NO	Zwierny typ przekaźnika	NO
		NC	Rozwierny typ przekaźnika	
P06	Format zegara	12H	12-godzinny	24H
		24H	24-godzinny	
P07	Minimalna temperatura zadana	5°C - 45°C	Minimalna temperatura grzania/chłodzenia, która może zostać ustawiona	5°C
P08	Maksymalna temperatura zadana	5°C - 45°C	Maksymalna temperatura grzania/chłodzenia, która może zostać ustawiona	35°C
P09	Kod PIN do ustawień instalatora	NO	Nieaktywny	NO
		PIN	Aktywny	
P10	Wartość kodu PIN	000-xxx	PIN użytkownika	000
P11	Wymagany PIN do odblokowania klawiszy (Aktywne, gdy P09=PIN)	NO	Nie	NO
		YES	Tak	
P12	Typ harmonogramu	0	Jeden harmonogram dla całego tygodnia	0
		1	Oddzielny harmonogram dla każdego dnia tygodnia	
CLR	Powrót do ustawień fabrycznych	NO	Anuluj	NO
		YES	Reset fabryczny	

Reset fabryczny

Aby ZRESETOWAĆ regulator do ustawień fabrycznych, przytrzymj przyciski – i + do pojawienia się komunikatu FA, wówczas puść klawisze. Następnie przyciskiem – lub + zmień "NO" na "YES" i zatwierdź przyciskiem ✓. Regulator uruchomi się ponownie, przywróci wartości domyślne fabryczne i wyswietli ekran główny.

