

E30NC-230

Siłownik termoelektryczny, 230V, NC

- Rozmiar gwintu M30
- Mały pobór mocy (tylko 2 W) – energooszczędność
- Duża wytrzymałość – trwałość na lata
- Niewielkie gabaryty – bezproblemowy montaż

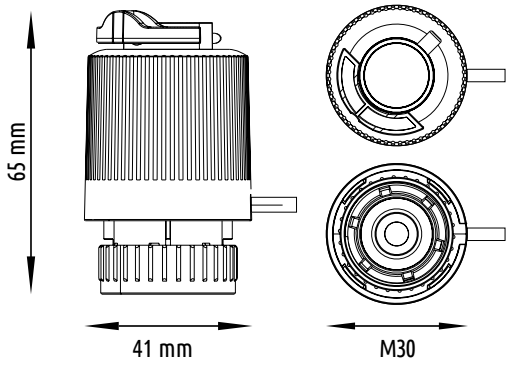

DANE TECHNICZNE

Wersja	NC = normalnie zamknięty
Rozmiar gwintu E30NC-230	M30 x 1.5mm
Zasilanie	230V AC 50Hz
Pobór mocy	2W
Prąd rozruchowy	300mA / 200ms
Siła nacisku	100N +/- 20%
Max. skok	4.5mm
Temp. składowania	-25°C do +60°C
Temp. otoczenia	Max. 60°C
Klasa ochrony	IP 54/II
Długość przewodu	90cm
Wymiary [mm]	Φ 41 x 65

SCHEMATY PODŁĄCZENIA

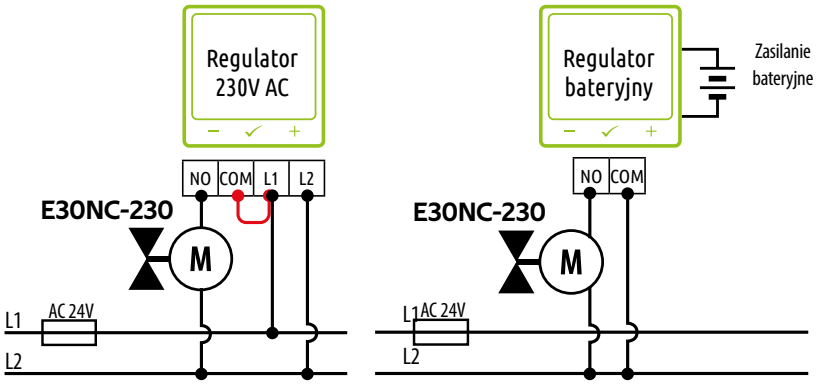

SPOSÓB INSTALACJI

